1 – 1

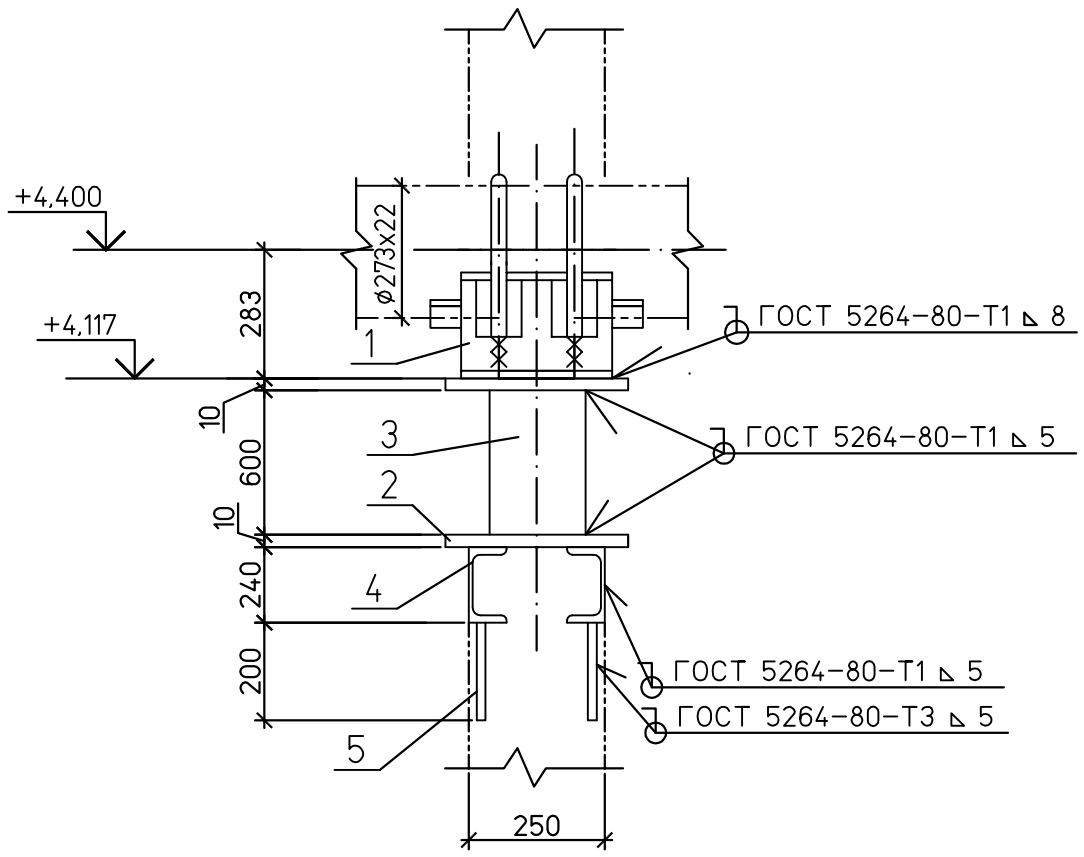

Деталь поз.5

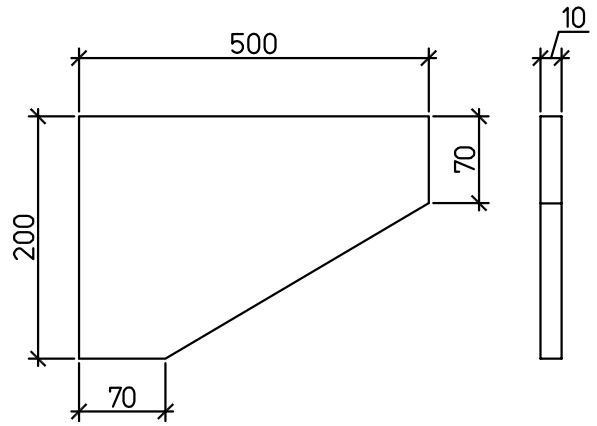

План расположения опоры.

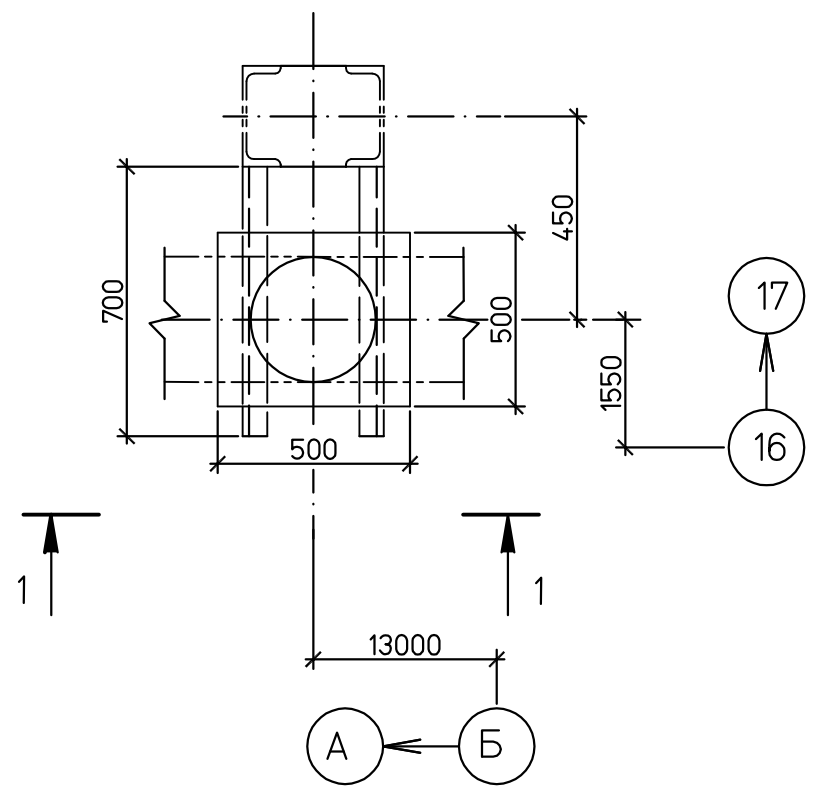

Спецификация деталей

Поз	Обозначение	Наименование	Кол.	Материал	Масса, кг ед.	Масса, кг общ.	Приме-чание
1	04 ОСТ 108.275.26–80	Опора 273	1	Сборный	40,9	40,9	
2	ГОСТ 19903–74	Лист Б–ПН–0 10х500х500	2	Ст3сп5 ГОСТ 14637–89	19,63	39,26	
3	ТУ14–3–190–2004	Труба Г 273х8 L=600	1	20 ГОСТ 1050–88	31,4	31,4	
4	ГОСТ 8240–97	Швеллер 24У L=700	2	Ст3пс6 ГОСТ 535–2005	16,8	33,6	
5	ГОСТ 19903–74	Лист Б–ПН–0 10х200х500	2	Ст3сп5 ГОСТ 14637–89	7,85	15,7	
	ГОСТ 9467–75	Наплавленный металл		Э42А		0,8	

ИТОГО 161,7 кг

1 Монтажный чертеж № 1350.12.38А–30UHJ–1600–TD л.38

Изм.	Кол.уч.	Лист	№док.	Подп.	Дата
Н. контр.		Михеев			
Проверил		Шкитилева			
Разработал		Голуб			

1350.12.38А–30UHJ–1600–TD

Объекты III очереди строительства ЗАО СГК (ТЭЦ)

Трубопроводы машзала БВД в осях 16–28 в рядах А–В и внутристанционные трубопроводы.

Стадия	Лист	Листов
Р	40.12	

Паропровод турбины ст. №8

Неподвижная опора 12

ОТКРЫТОЕ АКЦИОНЕРНОЕ ОБЩЕСТВО ИНСТИТУТ ТЕПЛОЭЛЕКТРОПРОЕКТ НИЖНИЙ НОВГОРОД

Взам. инв. №	
Подпись и дата	
Инв. № подл.	83547